ABSTREIFER
HA 340

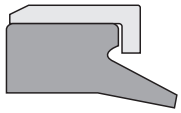

Der einfachwirkende Polyurethan-Abstreifer HA 340 bezieht seine sehr gute Abstreifleistung, auch bei tiefen Temperaturen, aus einer Metallverstärkung am Außendurchmesser.

Besondere Merkmale:

- Sehr gute Abstreifleistung bei niedriger Reibung
- Korrosionsgeschützer Metallring am Außendurchmesser
- Einfache Montage durch Preßsitz
- Umfangreiche Abmessungsreihe

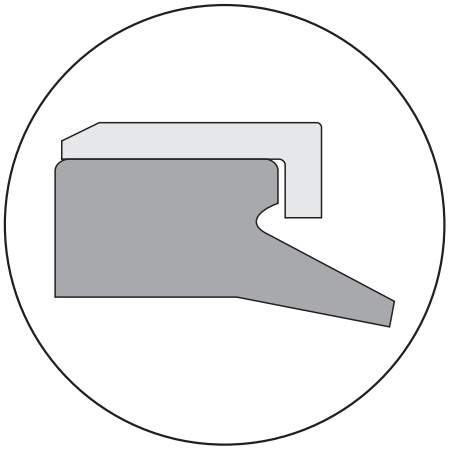

Werkstoff : Polyurethan/Metall
Geschwindigkeit : hin- und hergehend bis 0,8 m/s
Temperatur : -40 bis +110 °C

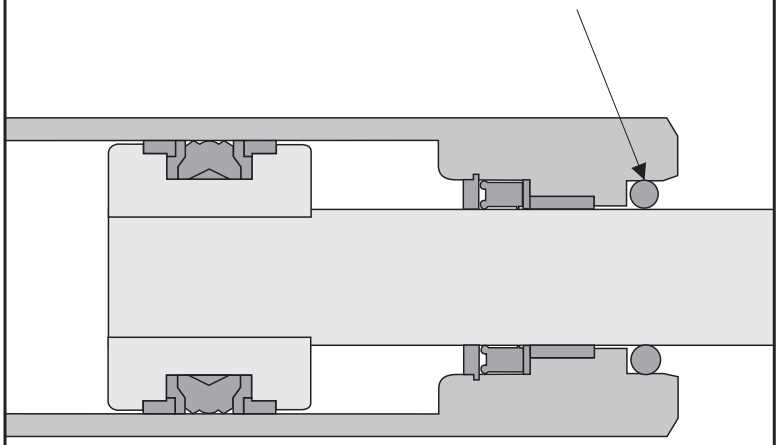

ABSTREIFER
HA 340

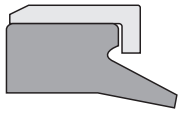

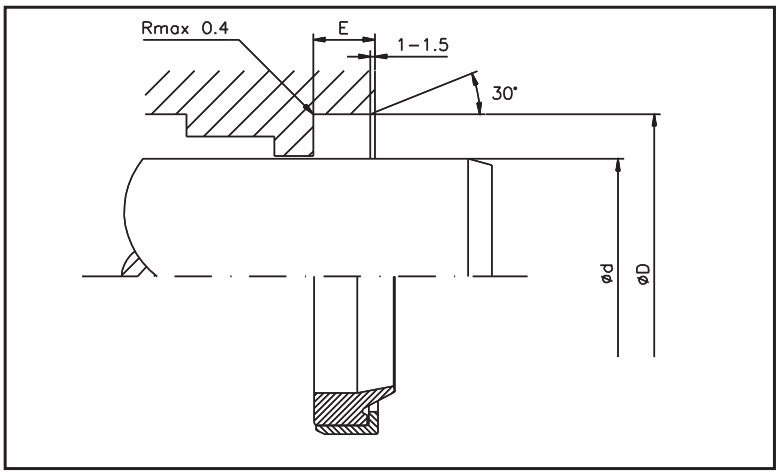

Einsatzgrenzen

Geschwindigkeit : hin- und hergehend bis 0,8 m/s
Temperatur : -40 bis +110 °C

Einsatzmedien

Hydrauliköle auf Mineralölbasis, Bio-Öle sowie schwerentflammbare Druckflüssigkeiten auf Anfrage.

Oberflächengüte

Oberflächen	Rmax	Rz	Ra
Laufflächen	2,5 µm	1,6 µm	0,4 µm
Bohrung/Nutgrund	16,0 µm	10,0 µm	3,2 µm
Nutflanken	16,0 µm	10,0 µm	3,2 µm

d f8/h9	**D** H8	**E** +0,3	**Teil-Nr.**
8,00	14,00	3,50	HA340 0080-01-200
10,00	16,00	3,50	HA340 0100-01-200
10,00	20,00	5,00	HA340 0100-02-200
12,00	18,00	3,50	HA340 0120-01-200
12,00	20,00	4,00	HA340 0120-02-200
12,00	20,00	4,50	HA340 0120-03-200
12,00	22,00	5,00	HA340 0120-04-200
14,00	20,00	3,50	HA340 0140-01-200
14,00	22,00	4,50	HA340 0140-02-200
14,00	25,00	5,00	HA340 0140-03-200
15,00	21,00	3,50	HA340 0150-01-200
15,00	25,00	5,00	HA340 0150-02-200
16,00	22,00	3,00	HA340 0160-01-200
16,00	22,00	3,50	HA340 0160-02-200
16,00	24,00	4,50	HA340 0160-03-200
16,00	26,00	5,00	HA340 0160-04-200
18,00	26,00	4,50	HA340 0180-01-200
18,00	28,00	5,00	HA340 0180-02-200
18,00	28,00	7,00	HA340 0180-03-200
20,00	30,00	4,00	HA340 0200-01-200
20,00	30,00	5,00	HA340 0200-02-200
20,00	30,00	6,00	HA340 0200-03-200
20,00	30,00	7,00	HA340 0200-04-200
22,00	28,00	5,00	HA340 0220-01-200
22,00	32,00	5,00	HA340 0220-02-200
22,00	32,00	6,00	HA340 0220-03-200
22,00	32,00	7,00	HA340 0220-04-200
25,00	32,00	5,00	HA340 0250-01-200
25,00	35,00	5,00	HA340 0250-02-200
25,00	35,00	6,00	HA340 0250-03-200
25,00	35,00	7,00	HA340 0250-04-200
28,00	38,00	5,00	HA340 0280-01-200
28,00	38,00	6,00	HA340 0280-02-200
28,00	38,00	7,00	HA340 0280-03-200
28,00	40,00	7,00	HA340 0280-04-200
30,00	40,00	5,00	HA340 0300-01-200
30,00	40,00	6,00	HA340 0300-02-200
30,00	40,00	7,00	HA340 0300-03-200
30,00	45,00	5,00	HA340 0300-04-200
32,00	42,00	5,00	HA340 0320-01-200
32,00	42,00	6,00	HA340 0320-02-200

d f8/h9	**D** H8	**E** +0,3	**Teil-Nr.**
32,00	42,00	7,00	HA340 0320-03-200
32,00	45,00	4,00	HA340 0320-04-200
32,00	45,00	7,00	HA340 0320-05-200
33,00	43,00	7,00	HA340 0330-01-200
35,00	45,00	6,00	HA340 0350-01-200
35,00	45,00	7,00	HA340 0350-02-200
36,00	45,00	7,00	HA340 0360-01-200
36,00	46,00	5,00	HA340 0360-02-200
36,00	46,00	6,00	HA340 0360-03-200
38,00	48,00	7,00	HA340 0380-01-200
40,00	50,00	5,00	HA340 0400-01-200
40,00	50,00	6,00	HA340 0400-02-200
40,00	50,00	7,00	HA340 0400-03-200
42,00	52,00	5,00	HA340 0420-01-200
42,00	52,00	7,00	HA340 0420-02-200
45,00	55,00	5,00	HA340 0450-01-200
45,00	55,00	6,00	HA340 0450-02-200
45,00	55,00	7,00	HA340 0450-03-200
45,00	60,00	7,00	HA340 0450-04-200
50,00	60,00	5,00	HA340 0500-01-200
50,00	60,00	6,00	HA340 0500-02-200
50,00	60,00	7,00	HA340 0500-03-200
55,00	65,00	5,00	HA340 0550-01-200
55,00	65,00	6,00	HA340 0550-02-200
55,00	65,00	7,00	HA340 0550-03-200
56,00	66,00	5,00	HA340 0560-01-200
56,00	66,00	6,00	HA340 0560-02-200
56,00	66,00	7,00	HA340 0560-03-200
60,00	70,00	5,00	HA340 0600-01-200
60,00	70,00	6,00	HA340 0600-02-200
60,00	70,00	7,00	HA340 0600-03-200
60,00	74,00	5,00	HA340 0600-04-200
60,00	80,00	7,00	HA340 0600-05-200
63,00	73,00	5,00	HA340 0630-01-200
63,00	73,00	6,00	HA340 0630-02-200
63,00	75,00	7,00	HA340 0630-03-200
65,00	75,00	5,00	HA340 0650-01-200
65,00	75,00	6,00	HA340 0650-02-200
65,00	75,00	7,00	HA340 0650-03-200
70,00	80,00	5,00	HA340 0700-01-200
70,00	80,00	6,00	HA340 0700-02-200

ABSTREIFER
HA 340

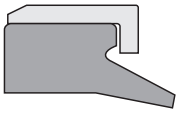

d f8/h9	D H8	E +0,2	Teil-Nr.
70,00	80,00	7,00	HA340 0700-03-200
73,00	85,60	8,50	HA340 0730-01-200
75,00	83,00	7,00	HA340 0750-01-200
75,00	85,00	6,00	HA340 0750-02-200
75,00	85,00	7,00	HA340 0750-03-200
80,00	88,00	7,00	HA340 0800-01-200
80,00	90,00	6,00	HA340 0800-02-200
80,00	90,00	7,00	HA340 0800-03-200
85,00	95,00	7,00	HA340 0850-01-200
90,00	100,00	7,00	HA340 0900-01-200
90,00	104,00	8,00	HA340 0900-02-200

d f8/h9	D H8	E +0,2	Teil-Nr.
95,00	105,00	7,00	HA340 0950-01-200
100,00	110,00	7,00	HA340 1000-01-200
100,00	114,00	8,00	HA340 1000-02-200
105,00	115,00	7,00	HA340 1050-01-200
110,00	120,00	7,00	HA340 1100-01-200
110,00	124,00	8,00	HA340 1100-02-200
115,00	125,00	7,00	HA340 1150-01-200
120,00	130,00	7,00	HA340 1200-01-200
125,00	139,00	8,00	HA340 1250-01-200
125,00	140,00	9,00	HA340 1250-02-200
160,00	177,00	11,00	HA340 1600-01-200

Bestellbeispiel:

HA 340 0300 - 01 - 200 - ...

Profil
Nenndurchmesser x 10
Maßvariante
Standardwerkstoff
HME-interne Nummer

Die genannten Einsatzgrenzen sind Richtwerte. Unter Berücksichtigung der jeweiligen Betriebsbedingungen können die Werte im einzelnen überschritten werden. Bei großer Einschaltdauer, stoßweisem Betrieb oder anderen erschwerenden Betriebsbedingungen empfiehlt es sich, diese Werte nicht gleichzeitig auszunutzen.

Wegen der Vielfalt in der praktischen Anwendung kann im Einzelfall keine Gewährleistung und Haftung für die Richtigkeit und Funktionsfähigkeit übernommen werden. Änderungen sind vorbehalten.

Ausgabe
01 | 05